Nom :

Prénom :

Classe :

Tu dois imprimer la page du document qui accompagne cette animation afin d'effectuer l'exercice N°10 .
A l'issue de ton travail, rends ton oeuvre au professeur qui appréciera ou notera.
N'hésite pas à réécouter les 2 animations précédentes afin de remplir le nom des pièces concernées par la liaison dans les cases A et B et identifier le type de liaison dans chacune des cases rouges.

EXERCICE N°10

LES LIAISONS

C04L03

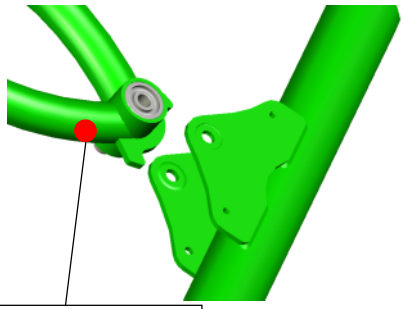

A

B

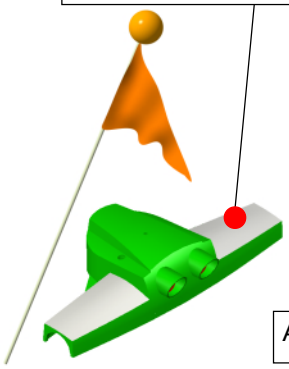

A

B

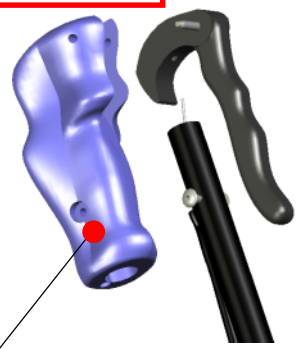

A

B

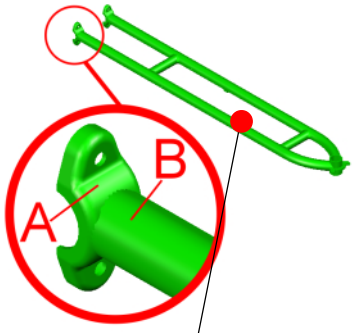

A

B

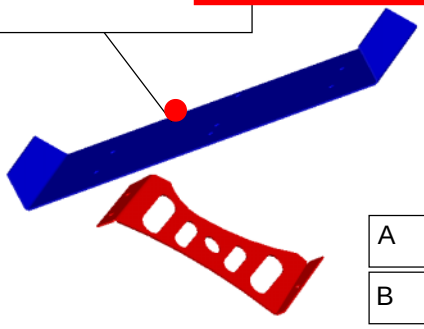

A

B

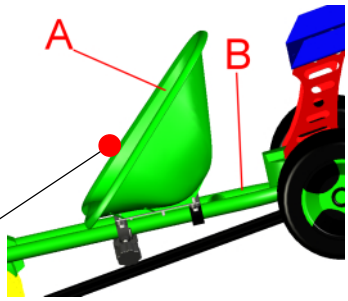

A

B

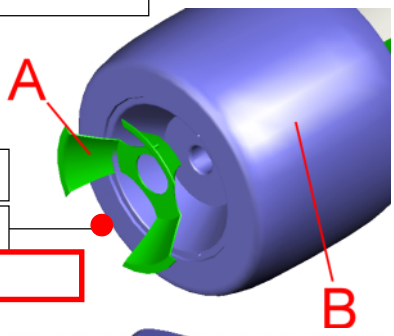

A

B

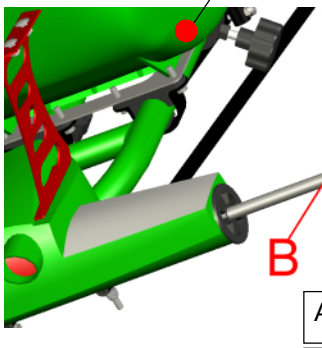

A

B

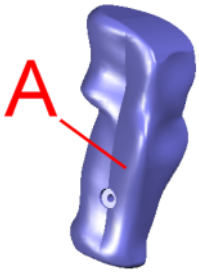

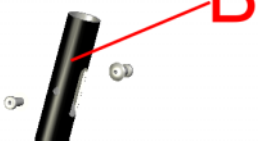

A

B

Types de liaisons à trouver :

Pivot, glissière, vissage, rivetage, clipsage, coincement, soudage.